NÁVOD K POUŽITÍ

Přenosné analogové rádio

Ref.: 002402596

Garsaco Import S.L. / www.garsaco.com

Úvod

Děkujeme za zakoupení našeho kvalitního výrobku. Používejte jej opatrně a v souladu s níže uvedenými pokyny. Před použitím si tento návod pečlivě přečtěte a uschovejte jej pro budoucí potřebu.

Technické parametry

Parametr	Hodnota
Frekvenční rozsah	FM 76-108 MHz / AM 526,5-1606,5 kHz
Citlivost	FM 20 µV / AM 3 mV/m
Odstup signál/šum (SNR)	34 dB

Reproduktor	57 mm / 4 Ω / 0,5 W
Napájení	2 baterie AA
Maximální proudový odběr	< 150 mA
Výstupní výkon	≥ 100 mW
Rozměry	118 × 28 × 70 mm
Hmotnost	109 g

Popis částí

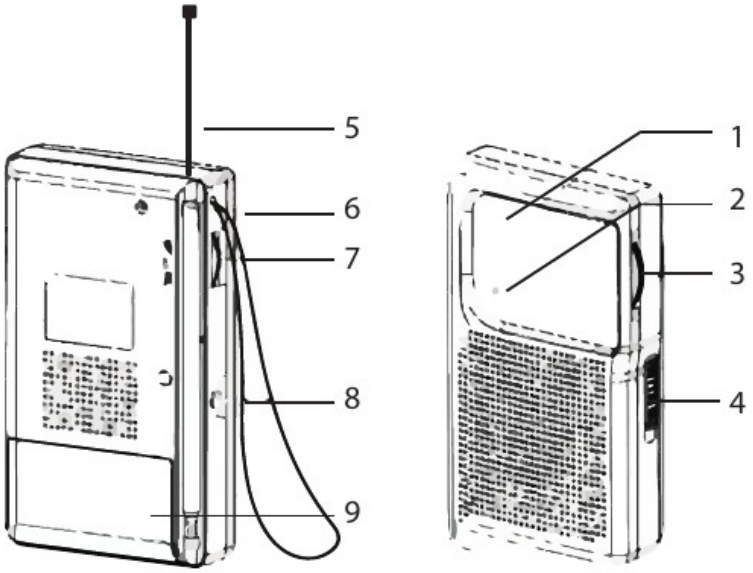

1. Ukazatel frekvence.
2. Světelný indikátor ladění.
3. Ladicí kolečko frekvence.
4. Přepínač pásma.
5. Teleskopická anténa.
6. Poutko.
7. Kolečko zapnutí a regulace hlasitosti.
8. Konektor pro sluchátka.
9. Prostor pro baterie.

Použití rádia

1. Vložte dvě nové baterie AA do prostoru pro baterie (9). Zkontrolujte správnou polaritu a zavřete kryt baterií.
2. Pro zapnutí rádia otočte kolečkem zapnutí a regulace hlasitosti (7) směrem dolů, dokud neuslyšíte cvaknutí. Stejným kolečkem nastavíte hlasitost.
3. Přepínačem pásma (4) zvolte frekvenční pásmo FM nebo AM.
4. Otáčejte ladicím kolečkem frekvence (3) a podle ukazatele frekvence (1) nalaďte požadovaný program.
5. Pro poslech v pásmu FM vysuňte teleskopickou anténu (5). Pro co nejlepší příjem upravte délku a směr antény.
6. Vestavěná magnetická anténa uvnitř rádia pomáhá s příjmem signálu. Otáčením těla rádia lze příjem zlepšit.
7. Pokud je stanice správně naladěna nebo je signál dostatečně silný, rozsvítí se světelný indikátor ladění (2).
8. Pro nerušený poslech lze použít sluchátka. Zasuňte konektor sluchátek do zdířky (8); po připojení sluchátek se vestavěný reproduktor automaticky odpojí.
9. Pokud rádio delší dobu používáte nebo má špatný příjem, otevřete kryt baterií (9) a baterie vyměňte.
10. Pokud rádio nechcete dále poslouchat, otočte kolečkem zapnutí a regulace hlasitosti (7) směrem nahoru, dokud neuslyšíte cvaknutí. Rádio se vypne.

Upozornění

Tento spotřebič mohou používat děti od 8 let a osoby se sníženými fyzickými, smyslovými nebo duševními schopnostmi nebo osoby s nedostatkem zkušeností a znalostí pouze tehdy, pokud jsou pod dohledem nebo byly poučeny o bezpečném používání spotřebiče a rozumí souvisejícím rizikům. Děti si se spotřebičem nesmějí hrát. Čištění a uživatelskou údržbu nesmějí provádět děti bez dozoru.

ZÁRUČNÍ LHŮTA

Na tento výrobek se vztahuje dvouletá záruka od data prodeje, přičemž se vylučuje veškerá odpovědnost za vady nebo poškození způsobené nesprávným používáním. Aby byla tato záruka platná, je nutné předložit doklad o koupi nebo fakturu.

SPRÁVNÁ LIKVIDACE VÝROBKU

Toto označení znamená, že tento výrobek nemá být likvidován s běžným domovním odpadem v rámci EU. Aby se zabránilo možnému poškození životního prostředí nebo lidského zdraví v důsledku nekontrolované likvidace odpadu, je třeba ho recyklovat zodpovědně a podporovat udržitelné znovupoužití materiálních zdrojů. K vrácení použitého zařízení použijte systémy pro vrácení a sběr, např. viz seznam sběrných míst na www.asekol.cz nebo kontaktujte prodejce, u kterého byl výrobek zakoupen. Mohou tento výrobek přijmout k bezpečnému ekologickému recyklování.

CE Tento výrobek splňuje všechny základní požadavky směrnic EU, které se na něj vztahují.

Vyrobeno v Číně.

Kontaktní údaje výrobce pro spotřebitele:

Garsaco Import S.L. / info@garsaco.com
C/Corts Valencianes 10. 12549 Betxí (Castellón) ŠPANĚLSKO